REXNORD

Ø100

Pies fijos

en acero pintado

- Best Seller
- Standard
- A petición

Part. R0403

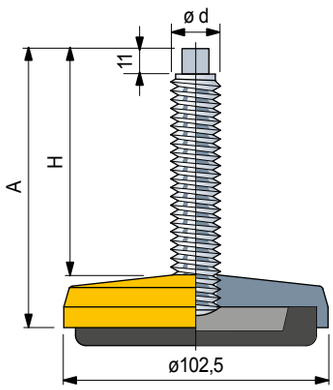

	ø d	A (mm)	H (mm)	mm	Code	Fmax. N
Espárrago en acero zincado						
M16		154	128	10	**66604**	50000

Código para pedido = Part. + Code
Código para pedido = Part. + Code
- Material: zócalo en acero pintado amarillo. Antideslizante en goma NBR negra (dureza 70 Shore).
- Confección: 8 piezas.
- Largos diferentes bajo pedido.
- Fmax. = carga maxima aplicable en condiciones estáticas.

Accesorios

Tuerca + Arandela

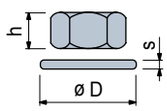

	Code Acero zincado	h mm	mm	øD mm	s mm
M16	**R0000630142**	13	24	30	3

Confección: 8 piezas.

Part. R0528

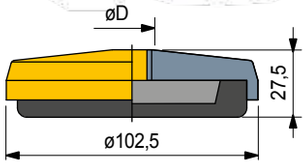

	ø D	Code	Fmax. N
M16		**644351**	50000

Código para pedido = Part. + Code
- Material: zócalo en acero pintado amarillo. Antideslizante en goma NBR negra (dureza 70 Shore).
- Confección: 8 piezas.
- Fmax. = carga maxima aplicable en condiciones estáticas.

Polígono Industrial O Rebullón s/n. 36416 - Mos - España - rodavigo@rodavigo.com

Pies fijos

en acero pintado

Ø100

REXNORD

- Best Seller
- Standard
- A petición

Part. R0406

ø d	A (mm)	H (mm)	mm	Code	Fmax. N
Espárrago en acero zincado					
M16	157	127	10	**66614**	50000

Código para pedido = Part. + Code
Código para pedido = Part. + Code
- Material: zócalo en acero pintado amarillo. Antideslizante en goma NBR negra (dureza 80 Shore).
- Confección: 8 piezas.
- Largos diferentes bajo pedido.
- Fmax. = carga maxima aplicable en condiciones estáticas.

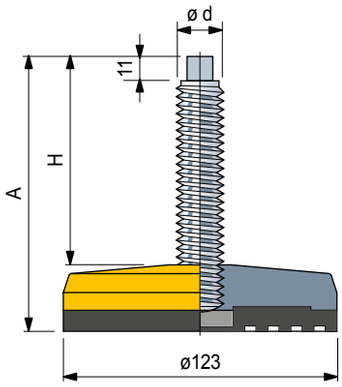

Accesorios

Tuerca + Arandela

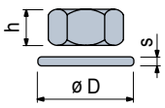

	Code Acero zincado	h mm	mm	øD mm	s mm
M16	**R0000630142**	13	24	30	3

Confección: 8 piezas.

Part. R0529

ø D	Code	Fmax. N
M16	**644361**	50000

Código para pedido = Part. + Code
- Material: zócalo en acero pintado amarillo. Antideslizante en goma NBR negra (dureza 80 Shore).
- Confección: 8 piezas.
- Fmax. = carga maxima aplicable en condiciones estáticas.

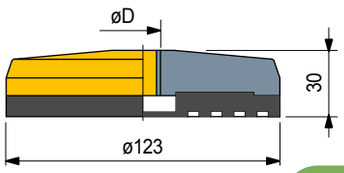

REXNORD

Pies fijos esterilizables

en acero inoxidable

Part. R0383
Part. R0384
Part. R0399
Part. R0385

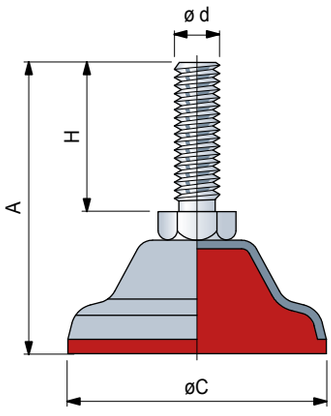

- Best Seller
- Standard
- A petición

Part. R0383

Espárrago en acero inoxidable	Ø C mm	ø d	A (mm)	H (mm)	mm	Code	Fmax. N
ø 40	M8	57	30	13	65426	7000

Part. R0384

Espárrago en acero inoxidable	Ø C mm	ø d	A (mm)	H (mm)	mm	Code	Fmax. N
ø 65	M12	90	50	19	65436	12000

Part. R0399

Espárrago en acero inoxidable	Ø C mm	ø d	A (mm)	H (mm)	mm	Code	Fmax. N
ø 90	M16	100	60	24	61627	11000

Part. R0385

Espárrago en acero inoxidable	Ø C mm	ø d	A (mm)	H (mm)	mm	Code	Fmax. N
ø 110	M20	130	70	30	65446	10000

Accesorios

Tuerca + Arandela

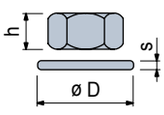

	Code Acero Inox AISI 304	h mm	mm	øD mm	s mm
M8	R0000654922	6,5	13	17	1,6
M12	R0000630192	10	19	24	2,5
M16	R0000630212	13	24	30	3
M20	R0000630222	16	30	37	3

Confección: 8 piezas.

Código para pedido = Part. + Code
- Material: zócalo y espárrago en acero inoxidable AISI 304. Antideslizante en Adipreno (rojo).
- Confección: 16 piezas (para Part. 383). 8 piezas (para Part. 384-399). 4 piezas (para Part. 385).
- Fmax. = carga maxima aplicable en condiciones estáticas.

Características
El antideslizante en Adipreno una de sus principales características son: antiácido e indeformable incluso en los trabajos más duros.
Pies que pueden ser empleados sobre suelos húmedos y sujetos a numerosos lavados y desengrasantes con presencia de productos químicos y ácidos, donde es necesaria máxima limpieza e higiene.

Aplicaciones
Industria alimentaria, lacteo-quesera y de la elaboración de la carne.
Industria química y farmaceútica.

Polígono Industrial O Rebullón s/n. 36416 - Mos - España - rodavigo@rodavigo.com